Приточно-вытяжная установка 1000 Aqua RP SB

Описание и комплектация

Подвесная приточно-вытяжная установка в комплектации:

- Водяной нагреватель со смесительным узлом с 2-х или 3-х ходовым клапаном.
- Противоточный пластинчатый рекуператор.
  (с системой защиты от замерзания, эффективная работа до -30°С).
- Воздушные клапаны с электроприводом с возвратной пружиной.
- Вентиляторы серии EC.
- Фильтры 490-250-48 "EU4-1000 Aqua" (опционально "M5-1000 Aqua").
- Система цифровой автоматики JetLogic с датчиками и пульт JLV135 с Wi-Fi.

Функции автоматики

- Управление клапаном смесительного узла калорифера для нагрева воздуха до заданной температуры, защита от замораживания.
- Система защиты от замерзания и система разморозки рекуператора.
- Регулировка скорости вентилятора, 10 ступеней.
- Возможность управления различными увлажнителями воздуха с пульта вентустановки.
- Контроль загрязненности воздушного фильтра (цифровой датчик давления).
- Восемь недельных сценариев, часы реального времени.
- Возможность создания VAV-системы (требуется модуль JL208DP).
- Подключение к системе «умный дом» по ModBus RTU или ModBus TCP.
- Удаленное управление с компьютера или смартфона / планшета.

Технические характеристики

Тип водяного нагревателя	W42 со смесит. узлом S3-25-4-2,5 | S2-25-4-0,63
Максимальная потребляемая мощность	0,4 кВт-220В
Максимальный ток	1,7 А
Параметры вентиляторов	Приток: 2200 об/мин | 180 Вт, вытяжка: 2200 об/мин | 180 Вт (серии EC, Китай)
Фильтр G4 490-250-48	Конечное сопротивление 190 Па (загрязнение до 150 Па)
Уровень шума LwA (акустическая мощность)	65 дБА | 70 дБА | 57 дБА (на всас. вытяжки | на выпуске притока | от корпуса)
Уровень звукового давления LpA от корпуса	41 дБА
Масса	151 кг

Структурная схема

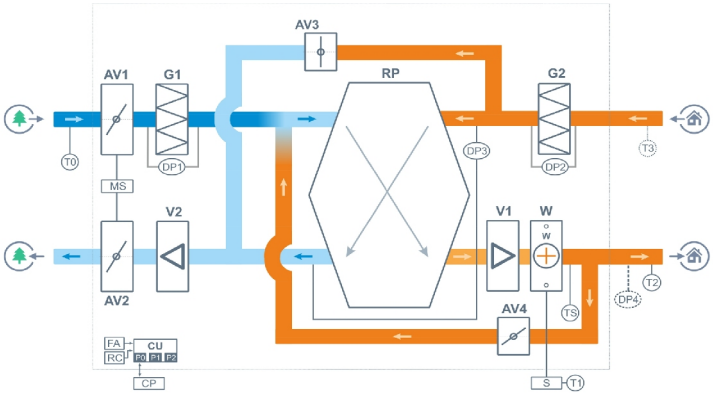

AV1 Воздушный клапан притока с приводом, с возвратной пружиной
AV2 Воздушный клапан вытяжки с приводом, с возвратной пружиной
AV3 Воздушный клапан байпаса с приводом
AV4 Воздушный клапан разморозки с приводом

G1 Воздушный фильтр притока G4
G2 Воздушный фильтр вытяжки G4
V1 Вентилятор притока, серии EC
V2 Вентилятор вытяжки, серии EC
W Водяной нагреватель
S Смесительный узел теплоносителя
RP Пластинчатый полипропиленовый противоточный рекуператор (с поддоном для конденсата)

DP1 Датчик загрязнения фильтра притока
DP2 Датчик загрязнения фильтра вытяжки
DP3 Датчик обмерзания рекуператора
DP4 Датчик давления на выходе ПУ (доп. оборудование для создания VAV-системы)
TS Термостат обмерзания
T0 Датчик температуры наружного воздуха
T1 Погружной датчик температуры обратной воды
T2 Датчик температуры воздуха на выходе приточного канала вентустановки
T3 Датчик температуры воздуха в помещении (опция **CT**)
CU Система цифровой автоматики, P0...P2 – порты RS-485 (ModBus RTU)*
CP Пульт управления JLV135 или TPD283U-H
FA Вход для пожарной сигнализации
RC Вход внешнего управления (настройка с пульта)

* К порту P0 можно подключить одно из устройств управления (штатный пульт, USB-адаптер BSA-02 для связи с компьютером).
К порту P1 можно подключить одно из устройств управления или увлажнитель воздуха HumiAqua / HumiAqua P (опция HA / HAP), модуль JL208DP (для VAV) и др. Подробнее см. в документе «Схемы подключения».

Полное название для заказа

Breezart 1000 Aqua RP-FC-SB

Совместимые опции

HAP	управление увлажнителем с водяным пред- и постнагревателем
WEB	удаленное управление вентустановкой через web-интерфейс (штатно)
CT	поддержание температуры в помещении по доп. датчику температуры (каскадный регулятор)
DC	выход "сухие контакты" для управления ККБ типа On/Off (несовместимо с PC)
PC	выход 0-10В для управления инверторным ККБ (несовместимо с DC)
GH	сигнал для включения котла или его переключения на повышенную мощность

Дополнительное оборудование

TPD-Gate	шлюз Modbus RTU - Modbus TCP с проводным Ethernet подключением (на базе пульта TPD)
ALL HA, HA P	испарительные увлажнители с водяными нагревателями, паровые увлажнители Humi VP
JL208DP	модуль на 4 зоны для создания VAV-системы (в комплекте трубка 1м и адаптер)
F42	внешний фреоновый охладитель воздуха (управление ККБ от вентустановки)
PE42	внешний электрический преднагреватель для регионов с холодным климатом

Вентиляционная характеристика *

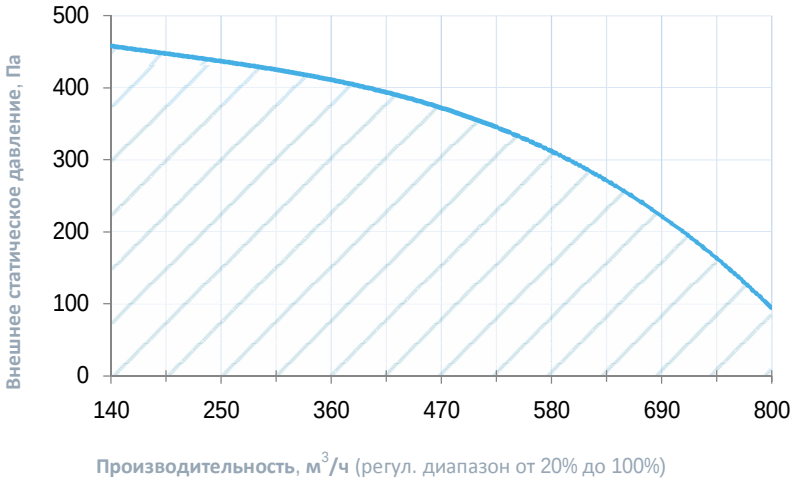

Эффективность рекуперации *

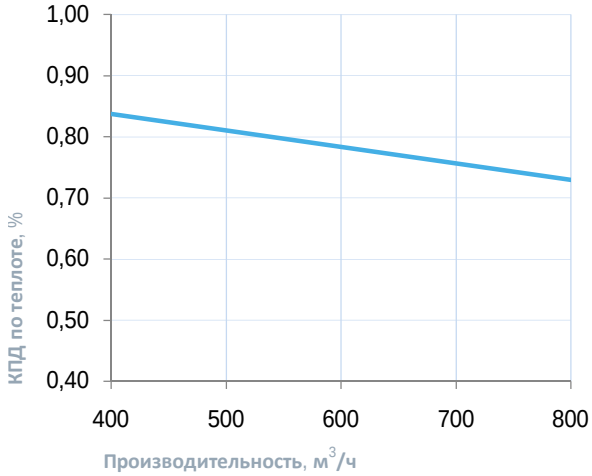

* На вентхарактеристике указана производительность приточного канала. Производительность вытяжного канала может регулироваться от 70% до 120% приточного канала. КПД рекуператора показано для соотношения расходов воздуха 1:1.

Габаритные и присоединительные размеры

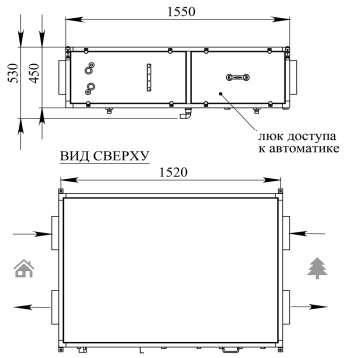

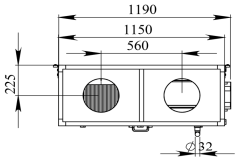

Левое исполнение

Смесительный узел входит в комплект
На чертеже не показан.

Варианты исполнения

Сторона подключения:
- правая
- левая

Тип крепления:
- потолочное

Сторона тех. обслуживания:
- снизу

Сторона обслуживания фильтра:
- снизу

Компоновка ПВУ:
- горизонтальная

Для обслуживания необходимо свободное пространство не менее ширины (высоты) вентустановки

Присоединительные размеры

Вход и выход: без гибкой вставки, D250 мм

Калорифер: 1" Н.Р.

Смесит. узел с 3-х ход. вентилем: 1" В.Р.

Смесит. узел с 2-х ход. вентилем: 1" В.Р.

Патрубок дренажа: 32 мм